POSICONTROL

リニア及びロータリエンコーダ用フィールドバスコンバータ

lika

シリーズ **IF55**

- SSI リニア 及びロータリエンコーダゲートウェイ
- 全タイプのエンコーダ機能に対応
- 位置データ出力
- IP65 保護等級
- 堅牢な金属ハウジング
- DIN-レールにてワンタッチ取り付け可
- 特別仕様にも対応

IF55

機　能

位置データ出力、スケーリング機能、プリセット、オフセット、計数方向、診断機能

環　境　仕　様

ショック	250 g, 6 ms CEI EN 60068-2-27 準拠
振動	10 g, 5-2000 Hz CEI EN 60068-2-6 準拠
保護等級	IP65
操作温度範囲	-25°C +85°C
保存温度範囲	-25°C +85°C

機　械　的　仕　様

外形寸法	図面参照
電気結線	SSI 入力：M12 8 ピンコネクター 出力：バスの仕様に応じて PG 又は M12 コネクター
重量	～250g

電　気　的　仕　様

電源	+10Vdc～ +30Vdc
SSI 入力	単回転：最高 18 ビット 多回転：最高 30 ビット、16 x 16 bit リニアセンサー：最高 30 ビット、分解能 1μm～5000μm コード：バイナリ又はグレー、LSB 又は MSB 並びプロトコル、最高 32 クロック
出力インターフェース	CANopen: エンコーダクラス 2 プロファイル (DS301, DS406) Profibus: プロフィバス-DP V0 スレーブクラス 1 及び 2 EtherCAT: ETG.1000, CoE, FoE, EtherCAT state machine DeviceNet C/P Profinet IRT/RT Ethernet Powerlink V2.0, Profile 1.2.0 Ethernet/IP Vol. 2 Ed.1.22 Ethernet Modbus TCP/IP

テクノロジーリンク株式会社
TECHNOLOGYLINK,LTD.
〒171-0022 東京都豊島区南池袋 3-18-35
OK ビル 2 階
Tel: 03-5924-6750　Fax:03-5924-6751
E-mail: sales@technology-l.com
URL: http://www.technology-link.jp

Specifications subject to changes without prior notice

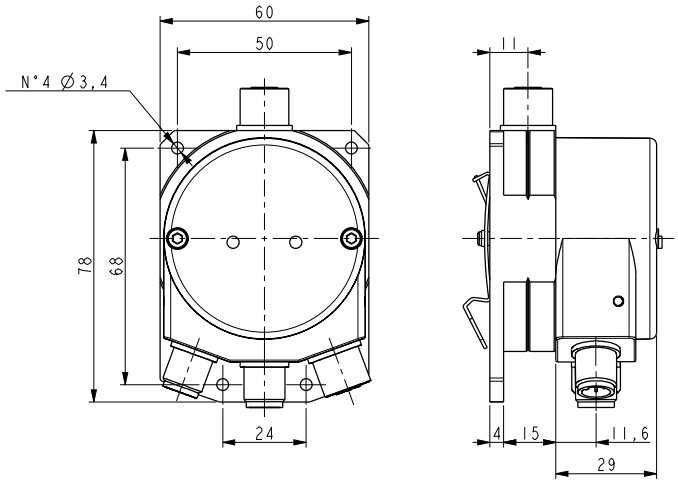

WITH M12 CONNECTORS

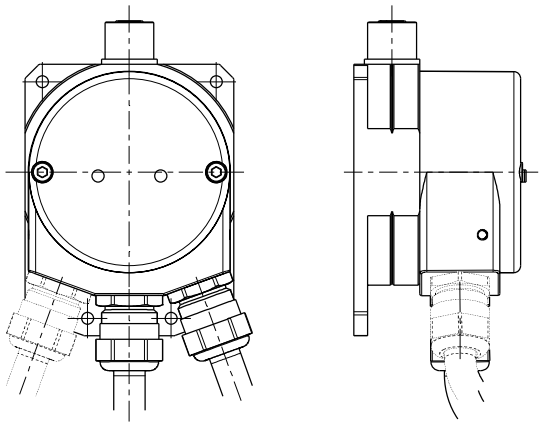

WITH 2 OR 3 PG´S

IF55

推奨エンコーダシリーズ

リニアエンコーダ、0.001mm	SMA2 シリーズ
ロータリ小型エンコーダ	AM36, MM36
ベアリング無しエンコーダ	SMRA / MRA
回転軸用非接触式エンコーダ	SMLA

注文コード

IF55	XXX A	XX B

A 入力	B 出力
ROT =ロータリセンサー **LIN** = リニアセンサー	**PB =** Profibus-DP with 3 x PG **PB-C =** Profibus-DP with 3 x M12 **CB =** CANopen with 2 x PG **CB-C =** CANopen with 2 x M12 **FD =** DeviceNet with 3 x PG **FD-C =** DeviceNet with 3 x M12 **EC =** EtherCAT with 3 x M12 **PT =** Profinet with 3 x M12 **EP =** Ethernet/IP with 3 x M12 **MT =** Modbus TCP/IP with 3 x M12 **PL =** Powerlink with 3 x M12